BND81 增安型防爆灯(NR)

适用范围

- 适用于爆炸性环境的1区、2区场所；
- 适用于可燃性粉尘环境20区、21区、22区场所；
- 适用于ⅡA、ⅡB、ⅡC类爆炸性气体环境；
- 适用于T1-T3(T4)组温度组别；
- 适用于防护要求较高、潮湿的场所；
- 广泛用于石油开采、练油、化工、军工等危险环境及石油平台、油轮等场所。

型号含义

BnD 81 -□□□□

- H：配接线盒(不配不注)
- 安装方式：g:吊杆式　x:吸顶式　b1:壁式30°　h:护栏式　b2:壁式90°　f:法兰式
- 光源功率
- 光源类型：G:高压汞灯　N:高压钠灯　L:金卤灯
- 设计序号
- 防爆灯具

产品规格

型号	高压汞灯(G)	高压钠灯(N)	金卤灯(L)	灯座规格	防爆标志	壳体类型
BnD81-□□	80W、125W	70W、110(100)W	70W、110W、150W	E27	ExnR ⅡT4/DIP A20 TA,T4	I
	175W、250W	150W、250W	250W	E40		II
	400W	400W	400W		ExnR ⅡT3/DIP A20 TA,T3	III

订货须知

- 按照产品型号说明逐条选择并注明防爆标志，
  例如：需要级金卤灯100W，吸顶式安装，配接线盒则产品选型为：BnD81-L100xH　Exn R ⅡT4/DIP A20 TA，T4；
- 本灯具出厂时已配光源；由用户自配，建议配置飞利浦、欧司朗、亚明品牌；金卤灯250W、400W需配置欧标光源；
- 本灯具出厂时不配灯伞，若需请订货时注明；

BND81 增安型防爆灯(NR)

产品特色

- 外壳采用铝合金压铸成型，表面高压静电喷塑；
- 钢化玻璃透明罩，棱晶防眩光设计；
- 外露紧固件采用高防腐性能不锈钢；
- 高防护的结构设计，采用耐高温，耐第化硅橡胶密封圈；
- 镇流器、光源、内部附件与灯具为一体，安装方便；
- 采用高纯铝反射器，阳极氧化处理，反射效率高；
- 高功率因数；cos φ ≥0.90；
- 设置了方便开启的合页，便于用户检修和更换灯泡(见图1、2)
- 钢管布线；
- 可按要求加装灯伞；

"n"型防爆灯具与增安型防爆灯具的优劣对比：

项目	"n"型(外壳限制呼吸)防爆灯具	增安型防爆灯具
适用区域	2区	2区
防爆原理	采用外壳限制呼吸的形式，直接隔离点燃源与易燃易爆物质，从而达到不点燃、引爆易燃易爆物质的防爆目的。	采用各种安全措施，使增安型灯具内部在正常运行或允许过载的条件下不产生危险温度和火花，从而达到控制点燃源，不引爆易燃易爆物质的防爆目的。
光源限制	无限制	只能使用白炽灯、自镇流汞灯
温度组别	因采用隔离点燃源与易燃易爆物质原理，其温度组别是以测量灯具外表面最高温度判定，故温度组别一般比较高(T3~T4)。	因不允许产生危险温度和火花，其温度组别是以测量灯具内部最高温度(灯泡表面)判定，故温度组别一般比较低(T1～T3)
防护能力	≥IP65	IP54

产品描述

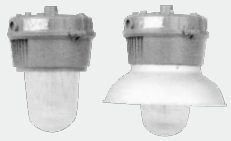

I型

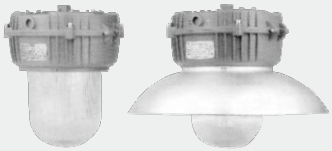

II型

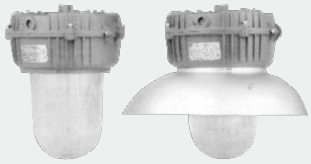

III型

执行标准：	GB3836.1、GB3836.8、GB12476.1、IEC60079-0、IEC60079-15、IEC61241-0、IEC61241-1、EN60079-0 EN60079-15、EN61241-0、EN61241-1		
防爆标志：	ExdR II T4/DIP A20 TA，T4		ExnR II T3/DIP A20 TA，T3
额定电压：	AC220V 50Hz(如有特殊要求请注明)		
防护等级：	IP66		
防腐等级：	WF1 * WF2		
引入装置：	G3/4”引入口规格，适合Φ10mm-Φ14mm电缆		
接线端子：	≤2.5mm²导线可靠连接		
安装方式：	吸顶式(x)、支架30°(b1) 壁式90°(b2)、吊杆式(g) 护栏式(h)、法兰式(f)	吸顶式(x)、吊杆式(g)	
光源功率(W)：	G80 G125	G175 G250	G400
	N 70 N110(100)	N150 N250	N400
	L70 L100 L150	L250	L400
灯　　座：	E27	E40	
灯具重重：	5.6kg	12.3kg	14.7kg

配光曲线
cd/1000lm

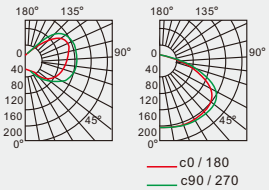

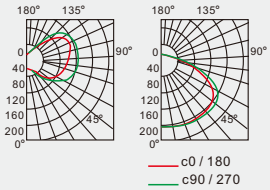

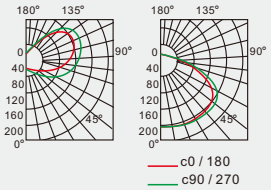

外形尺寸

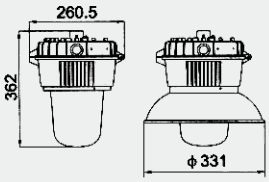

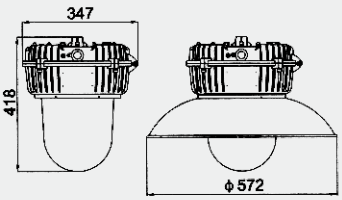

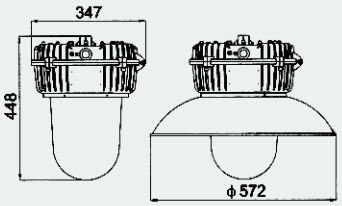

BND81 增安型防爆灯(NR)

外形及安装举例

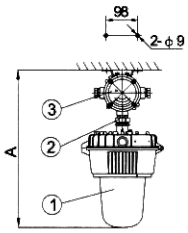

吸顶式(x)

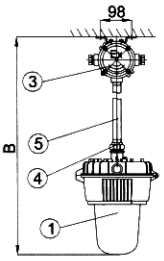

吊杆式(g)

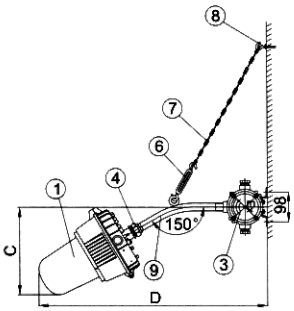

壁式30° (b1)

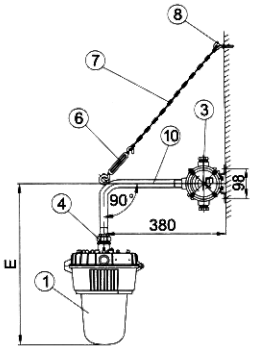

壁式90° (b2)

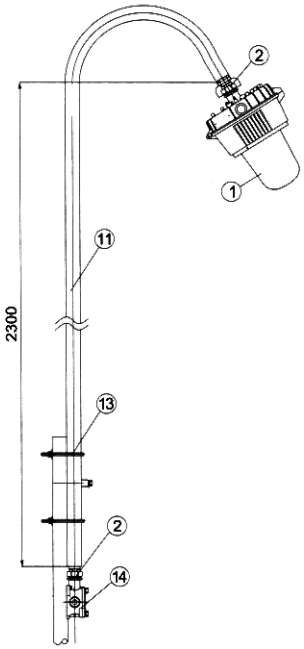

护栏式(h)

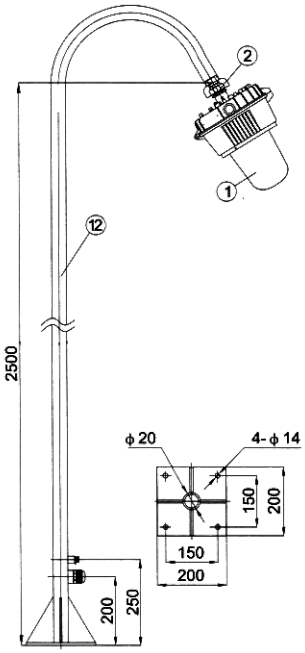

法兰式(f)

壳体 \ 尺寸	A	B	C	D	E
Ⅰ型	529	799	297	724	562
Ⅱ型	585	855	342	776	618
Ⅲ型	615	885	355	802	648

序号	名称	备注
1	BnD81“n”型防爆灯	
2	防爆活接头BHJ-G3/4″(外)G3/4″(外)	
3	防爆吊灯盒BHD52-G3/4"(e)	
4	防爆活接头BHJ-G3/4"(外)/G3/4"(内)	用户自备
5	直杆G3/4"	300mm
6	CC型索具螺旋扣	
7	链条	450mm
8	膨胀螺钉	
9	30° 弯杆G3/4"	300mm
10	90° 弯杆G3/4"	400mm
11	护栏杆G1 1/4"	
12	法兰杆G1 1/4"	
13	U型管夹	用户自备
14	防爆接线盒BHD51-G3/4"C(e)	用户自备

安装配件选配

安装方式	供货配件
吸顶式	供货配件为外形及安装举例图表中的序号2
吊杆式	供货配件为外形及安装举例图表中的序号5
壁式30°	供货配件为外形及安装举例图表中的序号6、7、8、9
壁式90°	供货配件为外形及安装举例图表中的序号6、7、8、10
护栏式	供货配件为外形及安装举例图表中的序号2、11
法栏式	供货配件为外形及安装举例图表中的序号2、12

BAD51-e 增安型防爆灯(e)

I型

II型

适用范围

- 适用于2区危险场所；
- 适用于ⅡA、ⅡB、ⅡC类爆炸性气体环境；
- 适用于防护要求较高、潮湿的场所；
- 广泛用于石油开采、练油、化工、军工等危险环境及石油平台、油轮等危险场所工作及场景照明之用。

产品特色

BAD 51-e □ □ □ □

- H：配接线盒(不配不注)
- 安装方式：x:吸顶式　g:吊杆式　b1:壁式30°　f:法兰式　b2:壁式90°　h:护栏式
- 光源功率
- 光源类型：Z:自镇汞灯　B:白炽灯
- 增安型
- 设计序号
- 防爆灯具

产品特色

- 外壳采用铝合金压铸成型，表面高压静电喷塑；
- 钢化玻璃透明罩；
- 外露紧固件采用高防腐性能不锈钢；
- 保护网表面喷塑，防腐性能强；
- 采用活节螺栓紧固，能快速开启，便于检修；
- 钢管布线$G^3/_4$″。

产品规格

型号	自镇汞灯(Z)	白炽灯(B)	灯座规格	防爆标志	壳体类型
BAD51- e□□	125W	200W	E27	Exe ⅡT3	Ⅰ
	250W	300W	E40	Exe ⅡT2	Ⅱ

订货须知

- 按照产品型号说明逐条选择并注明防爆标志，
  例如：需要自镇汞灯125W吸顶式安装，则产品选型为：BAD51-eZ125x　Exe Ⅱ　T3;
- 本灯具出厂时已配光源；由用户自配;

BAD51-e 增安型防爆灯(e)

产品描述

I型

Ⅱ型

执行标准：	GB3836.1、GB3836.3、IEC60079-0、IEC60079-7、EN60079-0、EN60079-7	
防爆标志：	Exe ⅡT3	ExeⅡT2
额定电压： 防护等级： 防腐等级：	AC220V 50Hz IP65 WF1 * WF2	
灯　　座：	E27	E40
光源功率：	Z125W	Z250W
	B200W	B300W
引入装置： 接线端子： 安装方式：	G3/4”引入口规格，适合Φ10mm-Φ14mm电缆 ≤2.5mm²导线可靠连接 吸顶式(x)、壁式30°(b1)、壁式90°(b2)、吊杆式(g)、护栏式(h)、法兰式(f)	
灯具重重：	2.5kg	6.3kg
配光曲线 cd/1000lm	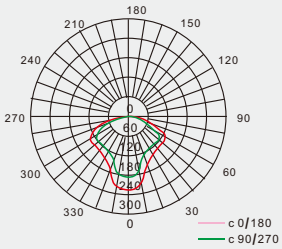	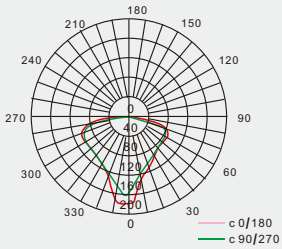
外形尺寸	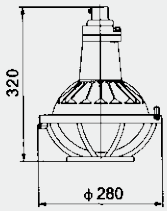	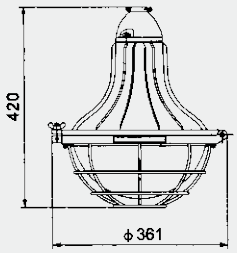

外形及安装举例

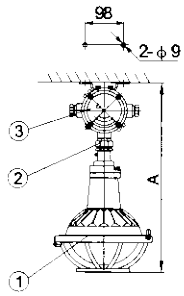

吸顶式(x)

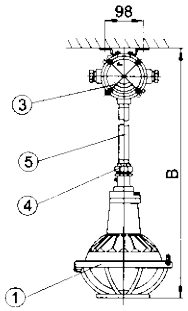

吊杆式(g)

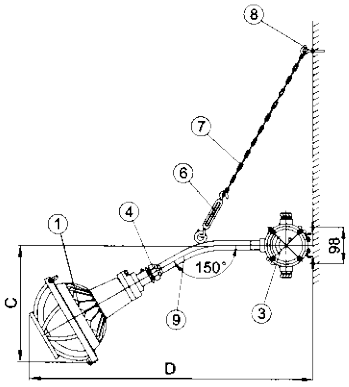

壁式30° (b1)

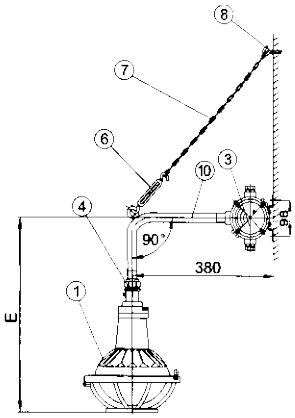

壁式90° (b2)

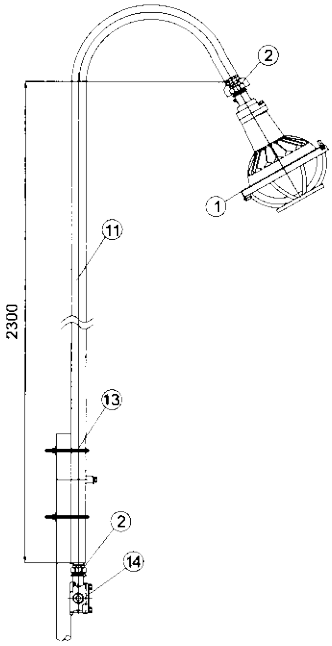

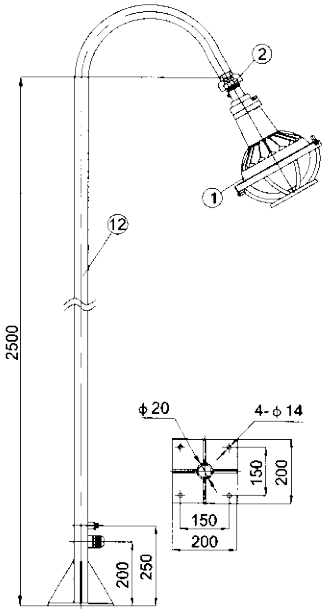

壳体 \ 尺寸	A	B	C	D	E
Ⅰ型	4587	757	331	713	520
Ⅱ型	587	857	379	801	620

序号	名称	备注
1	BAD51-e增安型防爆灯	
2	防爆活接头BHJ-G3/4″(外)G3/4″(外)	
3	防爆吊灯盒BHD52-G3/4"(e)	
4	防爆活接头BHJ-G3/4"(外)/G3/4"(内)	用户自备
5	直杆G3/4"	300mm
6	CC型索具螺旋扣	
7	链条	450mm
8	膨胀螺钉	
9	30° 弯杆G3/4"	300mm
10	90° 弯杆G3/4"	400mm
11	护栏杆G1 1/4"	
12	法兰杆G1 1/4"	
13	U型管夹	用户自备
14	防爆接线盒BHD51-G 3/4"C(e)	用户自备

安装配件选配

安装方式	供货配件
吸顶式	供货配件为外形及安装举例图表中的序号2
吊杆式	供货配件为外形及安装举例图表中的序号5
壁式30°	供货配件为外形及安装举例图表中的序号6、7、8、9
壁式90°	供货配件为外形及安装举例图表中的序号6、7、8、10
护栏式	供货配件为外形及安装举例图表中的序号2、11
法栏式	供货配件为外形及安装举例图表中的序号2、12

增安型防爆灯系列

BAD52-e 增安型防爆防腐灯(e)

适用范围

- 适用于2区危险场所；
- 适用于ⅡA、ⅡB、ⅡC类爆炸性气体环境；
- 适用于防护要求较高、潮湿、含腐蚀性气体的场所；
- 广泛用于石油开采、练油、化工、军工等危险环境及海洋石油平台、油轮等危险场所工作及场景照明之用。

型号含义

BAD 52 - e □ □ □ □

- H：配接线盒(不配不注)
- 安装方式：x:吸顶式　g:吊杆式　b1:壁式30°　f:法兰式　b2:壁式90°　h:护栏式
- 光源功率
- 光源类型：Z:自镇汞灯　B:白炽灯
- 增安型
- 设计序号
- 防爆灯具

产品特色

- 灯具壳体采用增强玻璃纤维不饱和聚酯树脂工程材料压制而成，结构轻巧，外形美观。
- 灯罩有钢化玻璃和聚碳酸脂两种，常规配置为钢化玻璃罩，用户要求聚碳酸脂罩请在订货时注明(配聚碳酸脂罩时不能装白炽灯及160W自镇汞灯)；
- 外露紧固件采用高防腐性能的不锈钢制成；
- 密封紧固件采用高防腐性能的不锈钢制成；
- 密封件采用硅桷胶、耐油、耐酸、耐碱、耐高温；
- 安装方式多样，灯罩能快速开启，便于维修。
- 钢管布线G3/4"。

产品规格

型号	自镇汞灯(Z)	白炽灯(B)	灯座规格	防爆标志
BAD 52 - e□□	125W 160W	100W 200W	E27	Exe ⅡT2

订货须知

- 按照产品型号说明逐条选择并注明防爆标志，
  例如：需要自镇汞灯125W吸顶式安装，则产品选型为：BAD52-eZ125x Exe ⅡT2；
- 本灯具出厂时已配光源；由用户自配，
- 安装附件的配置请查阅P6/120的“安装配件选配表”。

BAD52-e 增安型防爆防腐灯(e)

产品描述

执行标准： GB3836.1、GB3836.3、IEC60079-0、IEC60079-7、EN60079-0、EN60079-7

防爆标志： Exe ⅡT2

额定电压： AC220V 50Hz

防护等级： IP65

防腐等级： WF2

灯　　座： E27

引入装置： G3/4”引入口规格，适合Φ10mm-Φ14mm电缆

接线端子： ≤2.5mm²导线可靠连接

安装方式： 吸顶式(x)、壁式30°(b1)、壁式90°(b2)、吊杆式(g)、护栏式(h)、法兰式(f)

光源功率： Z125W Z160W B100W B200W

灯具重重： 3.4kg

配光曲线
cd/1000lm

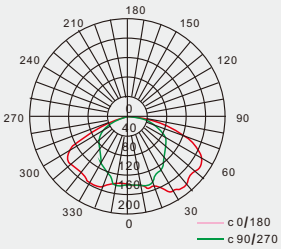

外形尺寸

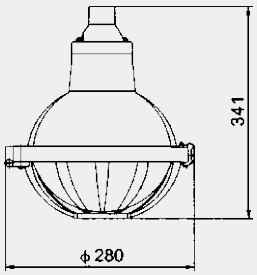

BAD52-e 增安型防爆防腐灯(e)

外形及安装举例

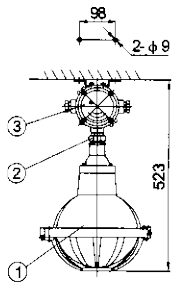

吸顶式(x)

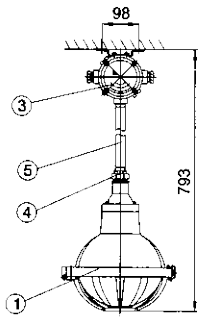

吊杆式(g)

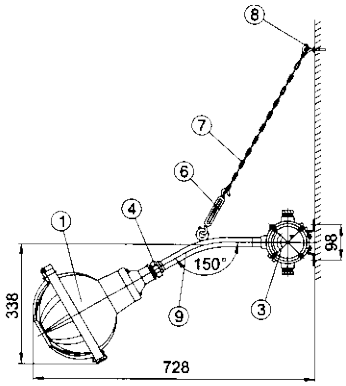

壁式30°（b1）

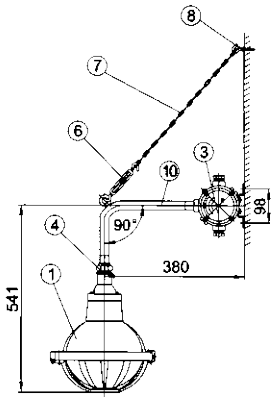

壁式90°（b2）

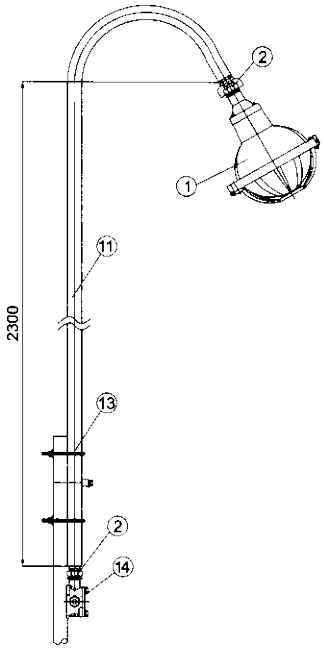

护栏式(h)

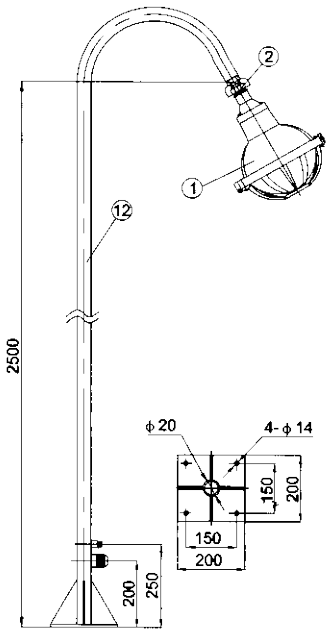

法兰式(f)

序号	名称	备注
1	BAD52-e增安型防爆灯	
2	防爆活接头BHJ-G3/4″(外)G3/4″(外)	
3	防爆吊灯盒BHD52-G3/4"(e)	
4	防爆活接头BHJ-G3/4"(外)/G3/4"(内)	用户自备
5	直杆G3/4"	300mm
6	CC型索具螺旋扣	
7	链条	450mm
8	膨胀螺钉	
9	30° 弯杆G3/4"	300mm
10	90° 弯杆G3/4"	400mm
11	护栏杆G11/4"	
12	法兰杆G11/4"	
13	U型管夹	用户自备
14	防爆接线盒BHD51-G3/4"C(e)	用户自备

安装配件选配

安装方式	供货配件
吸顶式	供货配件为外形及安装举例图表中的序号2
吊杆式	供货配件为外形及安装举例图表中的序号5
壁式30°	供货配件为外形及安装举例图表中的序号6、7、8、9
壁式90°	供货配件为外形及安装举例图表中的序号6、7、8、10
护栏式	供货配件为外形及安装举例图表中的序号2、11
法栏式	供货配件为外形及安装举例图表中的序号2、12

BAD56-e 增安型防爆防腐灯(e)

Ⅰ型

Ⅱ型

适用范围

- 适用于2区危险场所；
- 适用于ⅡA、ⅡB、ⅡC类爆炸性气体环境；
- 适用于防护要求较高、潮湿、含腐蚀性气体的的场所；
- 广泛用于石油开采、练油、化工、军工等危险环境及海洋石油平台、油轮等危险场所工作及场景照明之用。

型号含义

BAD 56- e□ □ □ □

- H：配接线盒(不配不注)
- 安装方式：x:吸顶式　g:吊杆式　b1:壁式30°　f:法兰式　b2:壁式90°　h:护栏式
- 光源功率
- 光源类型：Z:自镇汞灯　B:白炽灯
- 增安型
- 设计序号
- 防爆灯具

产品特色

- 外壳采用铝合金压铸成型，具有防强腐蚀性能；
- 产品采用扣全式快速开启结构，更换灯泡方便；
- 保护网表面喷塑，防腐性能强；
- 外露紧固件采用高防腐性能不锈钢制成；
- 密封性能可靠，具有较好的防水、防尘、防腐功能；
- 快速开启出线套，方便接线；
- 钢管布线$G^3/_4$″。

产品规格

型号	自镇汞灯(Z)	白炽灯(B)	灯座规格	防爆标志	壳体类型
BAD 56 - e□□	125W 160W	100W 200W	E27	Exe ⅡT3	Ⅰ
	250W	300W	E40	Exe ⅡT2	Ⅱ

订货须知

- 按照产品型号说明逐条选择并注明防爆标志，
  例如：需要自镇汞灯125W吸顶式安装，则产品选型为：BAD56-eZ125x Exe ⅡT3；
- 本灯具出厂时已配光源；由用户自配，

BAD56-e 增安型防爆防腐灯(e)

产品描述

I型

II型

执行标准：	GB3836.1、GB3836.3、IEC60079-0、IEC60079-7、EN60079-0、EN60079-7	
防爆标志：	Exe ⅡT3	ExeⅡT2
额定电压：	AC220V 50Hz	
防护等级：	IP65	
防腐等级：	WF2	
灯　　座：	E27	E40
光源功率：	Z125W　Z160W	Z250W
	B100W　B200W	B300W
引入装置：	G3/4”引入口规格，适合Φ10mm-Φ14mm电缆	
接线端子：	≤2.5mm²导线可靠连接	
安装方式：	吸顶式(x)、壁式30°(b1)、壁式90°(b2)、吊杆式(g)、护栏式(h)、法兰式(f)	
灯具重重：	2.3kg	5.5kg

配光曲线
cd/1000lm

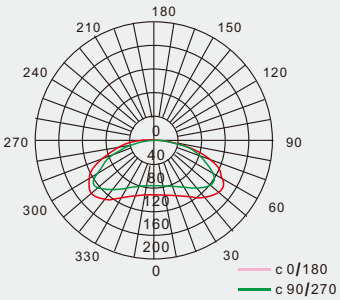

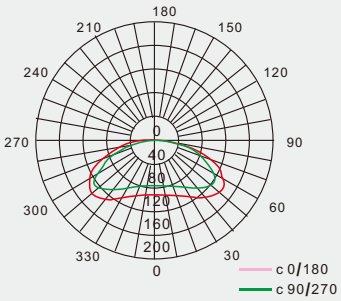

外形尺寸

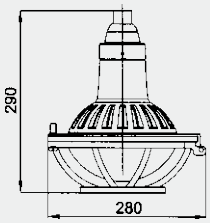

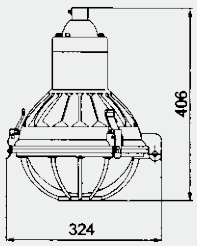

外形及安装举例

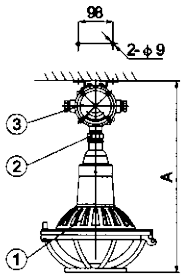

吸顶式(x)

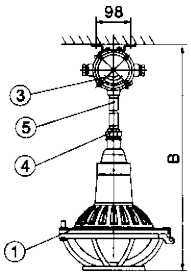

吊杆式(g)

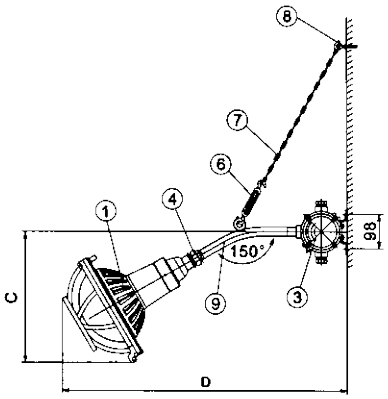

壁式30° (b1)

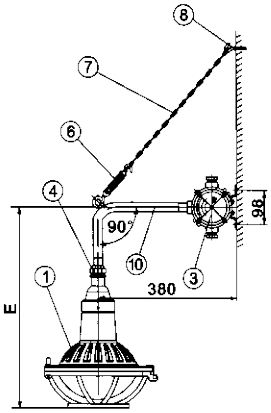

壁式90° (b2)

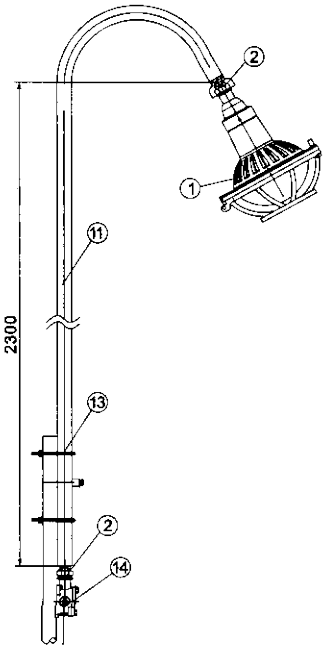

护栏式(h)

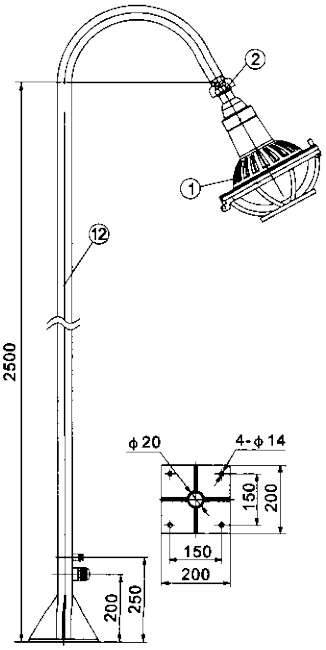

法兰式(f)

壳体 \ 尺寸	A	B	C	D	E
Ⅰ型	480	750	341	695	498
Ⅱ型	588	858	389	783	606

序号	名称	备注
1	BAD56-e增安型防爆防腐灯	
2	防爆活接头BHJ-G3/4″(外)G3/4″(外)	
3	防爆吊灯盒BHD52-G3/4"(e)	
4	防爆活接头BHJ-G3/4"(外)/G3/4"(内)	用户自备
5	直杆G3/4"	300mm
6	CC型索具螺旋扣	
7	链条	450mm
8	膨胀螺钉	
9	30° 弯杆G3/4"	300mm
10	90° 弯杆G3/4"	400mm
11	护栏杆G11/4"	
12	法兰杆G11/4"	
13	U型管夹	用户自备
14	防爆接线盒BHD51-G3/4"C(e)	用户自备

安装配件选配

安装方式	供货配件
吸顶式	供货配件为外形及安装举例图表中的序号2
吊杆式	供货配件为外形及安装举例图表中的序号5
壁式30°	供货配件为外形及安装举例图表中的序号6、7、8、9
壁式90°	供货配件为外形及安装举例图表中的序号6、7、8、10
护栏式	供货配件为外形及安装举例图表中的序号2、11
法栏式	供货配件为外形及安装举例图表中的序号2、12